Разрез 1-1

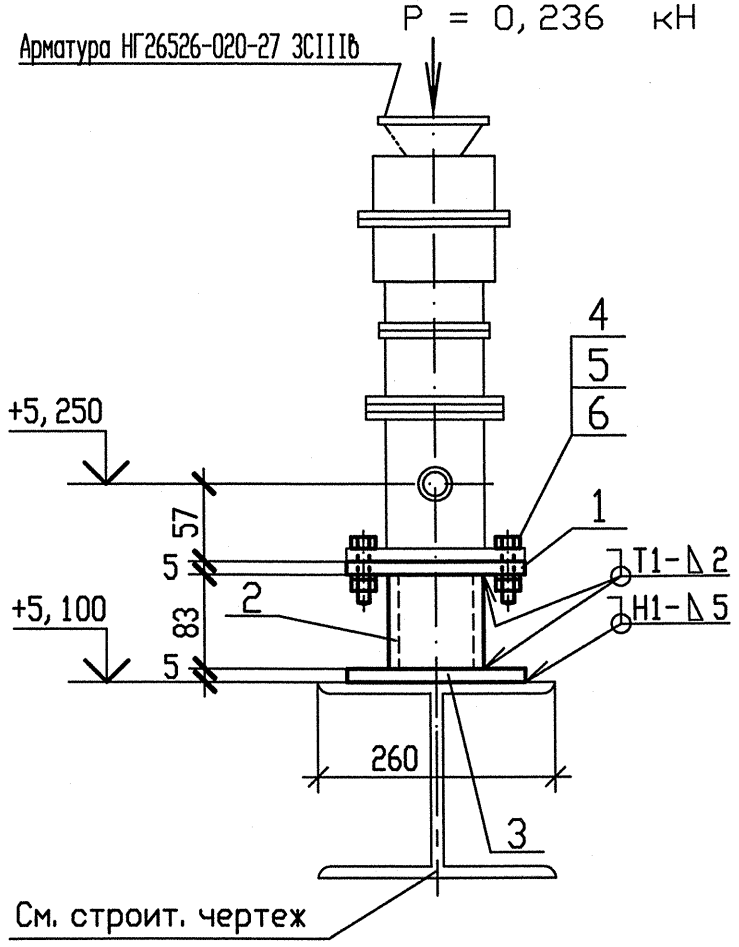

План расположения опоры 3RN21Y15

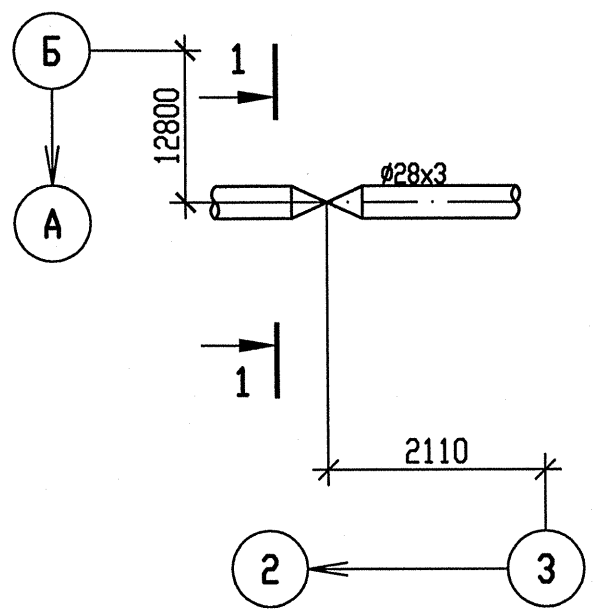

Деталь поз. 1

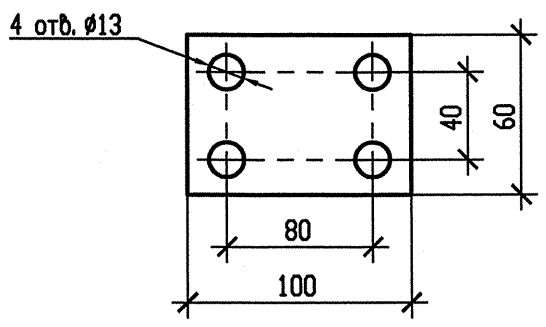

Спецификация деталей

Поз.	Обозначение	Наименование	Кол.	Материал	Масса, кг ед.	Масса, кг общ.	Примечания
1	по наст. чертежу	Лист Б-ПН 5х60х100	1	Ст3пс5-сб ГОСТ 14637-89	0,2355	0,2355	
2	ОСТ 34-42-658-84	Труба 38х2, l=83	1	20 ТУ 14-3-190-2004	0,147	0,147	
3	ГОСТ 19903-74	Лист Б-ПН 5х80х80	1	Ст3пс5-сб ГОСТ 14637-89	0,2512	0,2512	
4	ГОСТ 11371-78	Шайба С.10.02	4	Ст3пс5-сб ГОСТ 18123-82	0,0036	0,0144	
5	ГОСТ 7798-70	Болт М10-6gХ40.56.35	4	35 ГОСТ 1759.0-87	0,0358	0,1432	
6	ГОСТ 5915-70	Гайка 2М10-6Н.5.35	4	35 ГОСТ 1759.0-87	0,0121	0,0484	
	ГОСТ 9467-75	Электроды		УОНИИ 13/55		-	
				Итого:		0,8397	

1 Привязку опоры смотри чертеж R3.RN21.3010.012.01.00.001.
2 Сварные швы выполнить по ГОСТ 5264-80.
3 Отметка трубопровода подлежит уточнению в соответствии с уклоном трубопровода.
4 P_1 - нагрузка, равная весу трубы с водой и изоляцией.
5 Изготовить один комплект.

Таблица усилий и моментов на неподвижную опору

N опоры	Рабочее состояние						Холодное состояние						Сейсмические воздействия					
	Усилия, кН			Моменты, кН.м			Усилия, кН			Моменты, кН.м			Усилия, кН			Моменты, кН.м		
	Px_1	Px_2	Px_3	Mx_1	Mx_2	Mx_3	Px_1	Px_2	Px_3	Mx_1	Mx_2	Mx_3	Px_1	Px_2	Px_3	Mx_1	Mx_2	Mx_3
3RN21Y15	0,013	-0,002	-0,236	-0,077	0,031	-0,009	-0,034	0,041	0,043	0,008	-0,024	0,014	0,037	0,034	0,056	0,033	0,021	0,016

Изм	N уч.	Лист	N докум	Подп.	Дата
1	-	Зам.	538-12	-	-
Инженер Зк.		Терентьева			22.09
Пров. инж. Зк.		Огнева			22.09
Пров. вед. инж.		Пантюшина			22.09
И. о. нач. гр.		Филатов			22.09
Н. контр.		Краснояров			22.09

АРХИВНЫЙ ЭКЗЕМПЛЯР

Инв. N подл. | Подп. и дата | Взам. инв. N | Инв. N подл. R3.00262.1.0.12

Инв. N подл. R3.00262.1.0.12
Лист 65

R3.RN21.3012.012.01.00.014

Ростовская АЭС Блок 3

Главный корпус
Машинное отделение (ДО, ЗЗТУ)
Конденсатопроводы из ПВД-6 в деаэратор

Стадия	Лист	Листов
Р	1	1

Опора неподвижная 3RN21Y15

ОАО "НИАЭП" 2012

Формат А3